VASCA DI PRIMA PIOGGIA PREFABBRICATA IN C.A. CON ACCUMULO E RILANCIO CON ELETTROPOMPA / *Prefabricated reinforced concrete first rain tank with storage and relaunch with electric pump*
SCALA 1:20

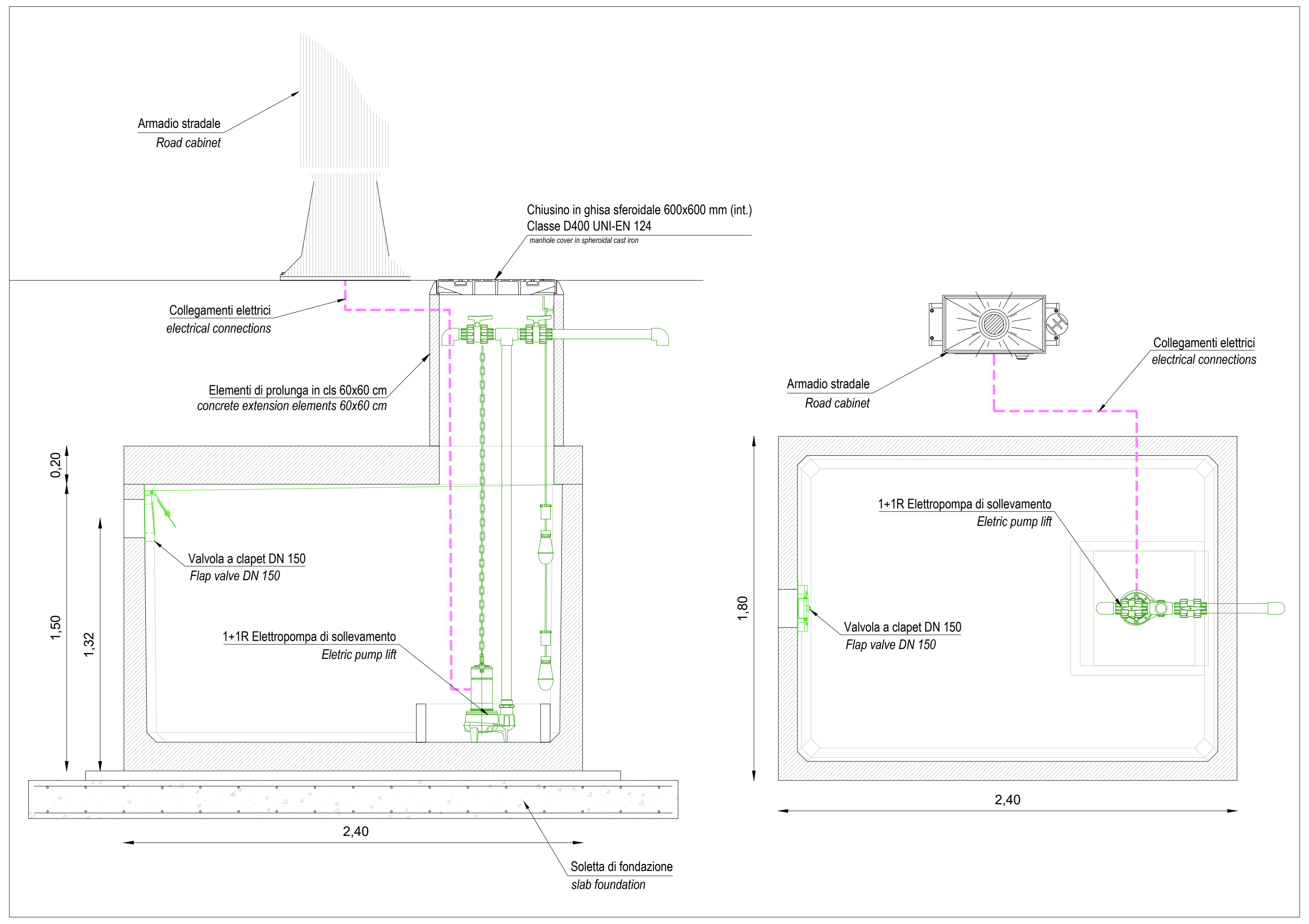
Armadio stradale
Road cabinet
Chiusino in ghisa sferoidale 600x600 mm (int.) Classe D400 UNI-EN 124
manhole cover in spheroidal cast iron
Collegamenti elettrici
electrical connections
Elementi di prolunga in cls 60x60 cm
concrete extension elements 60x60 cm
Valvola a clapet DN 150
Flap valve DN 150
1+1R Elettropompa di sollevamento
Electric pump lift
Soletta di fondazione
slab foundation
0,20
1,50
1,32
2,40
1,80
1+1R Elettropompa di sollevamento
Elettric pump lift
Valvola a clapet DN 150
Flap valve DN 150
Armadio stradale
Road cabinet
Collegamenti elettrici
electrical connections
2,40

TRINCEA DRENANTE - BAIA DI CARICO / *filter drain - loading bay*
SCALA 1:20

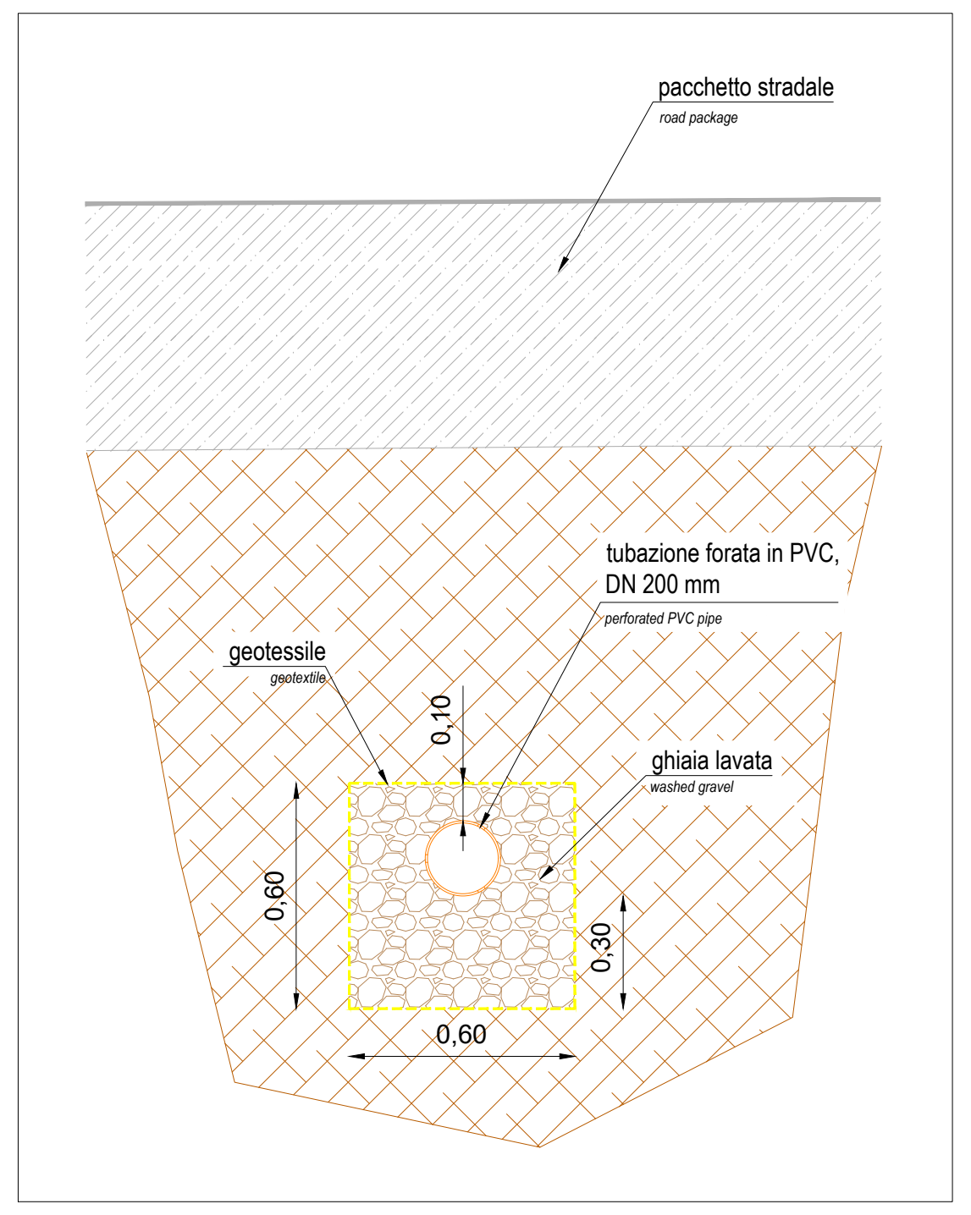
pacchetto stradale
road package
tubazione forata in PVC, DN 200 mm
perforated PVC pipe
geotessile
geotextile
ghiaia lavata
washed gravel
0,10
0,60
0,30
0,60

CONNESSIONE PLUVIALE - CANALETTA/ *connection between downpipe and gutter*
SCALA 1:20

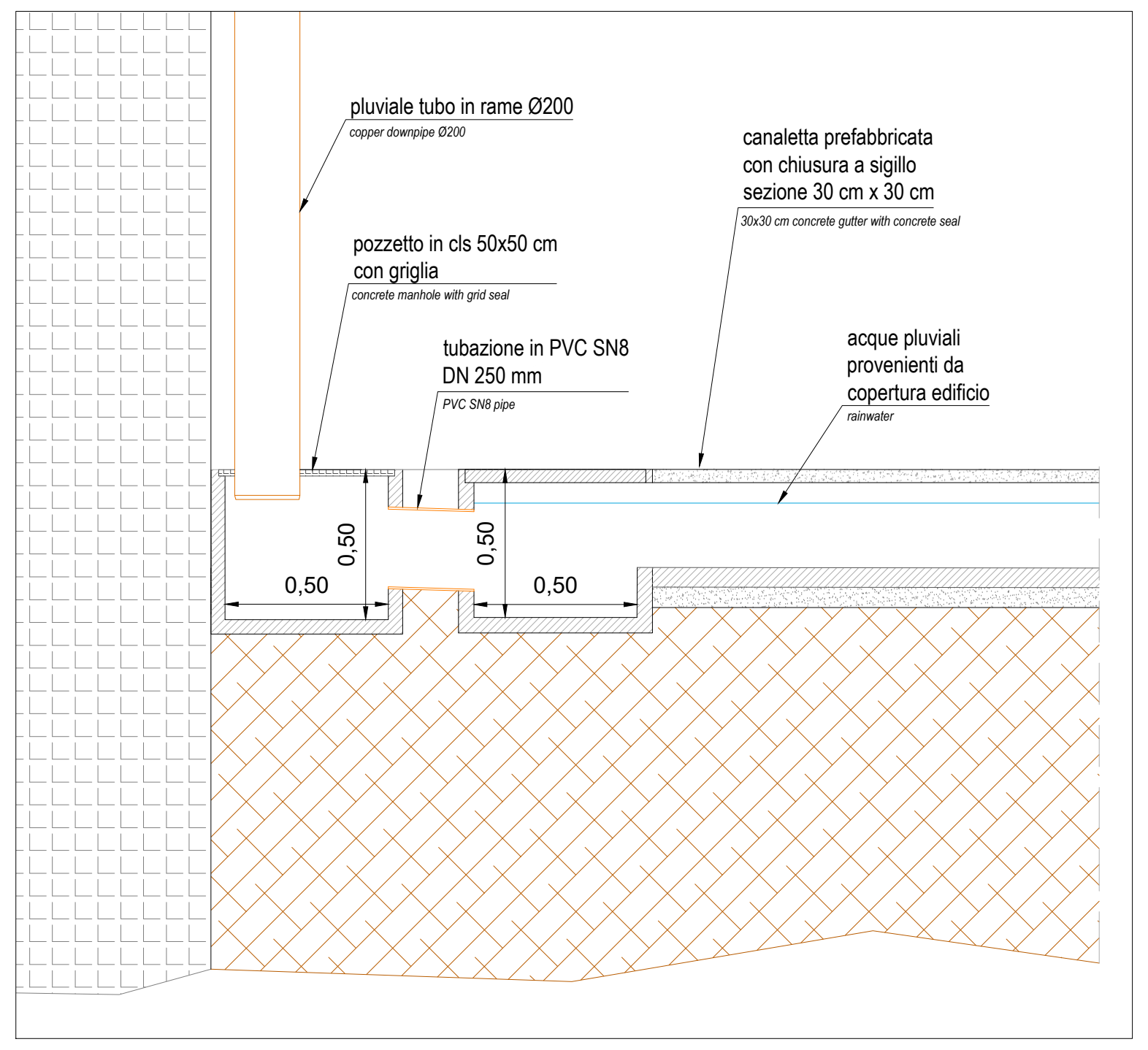
pluviale tubo in rame Ø200
copper downpipe Ø200
canaletta prefabbricata con chiusura a sigillo sezione 30 cm x 30 cm
pozzetto in cls 50x50 cm con griglia
concrete manhole with grid seal
tubazione in PVC SN8 DN 250 mm
PVC SN8 pipe
acque pluviali provenienti da copertura edificio
rainwater
0,50
0,50
0,50
0,50

IMMISSIONE CANALETTA PREFABBRICATA - POZZETTO DI ISPEZIONE DRENO FILTRANTE / *concrete gutter input immission to filter drain manhole*
SCALA 1:20

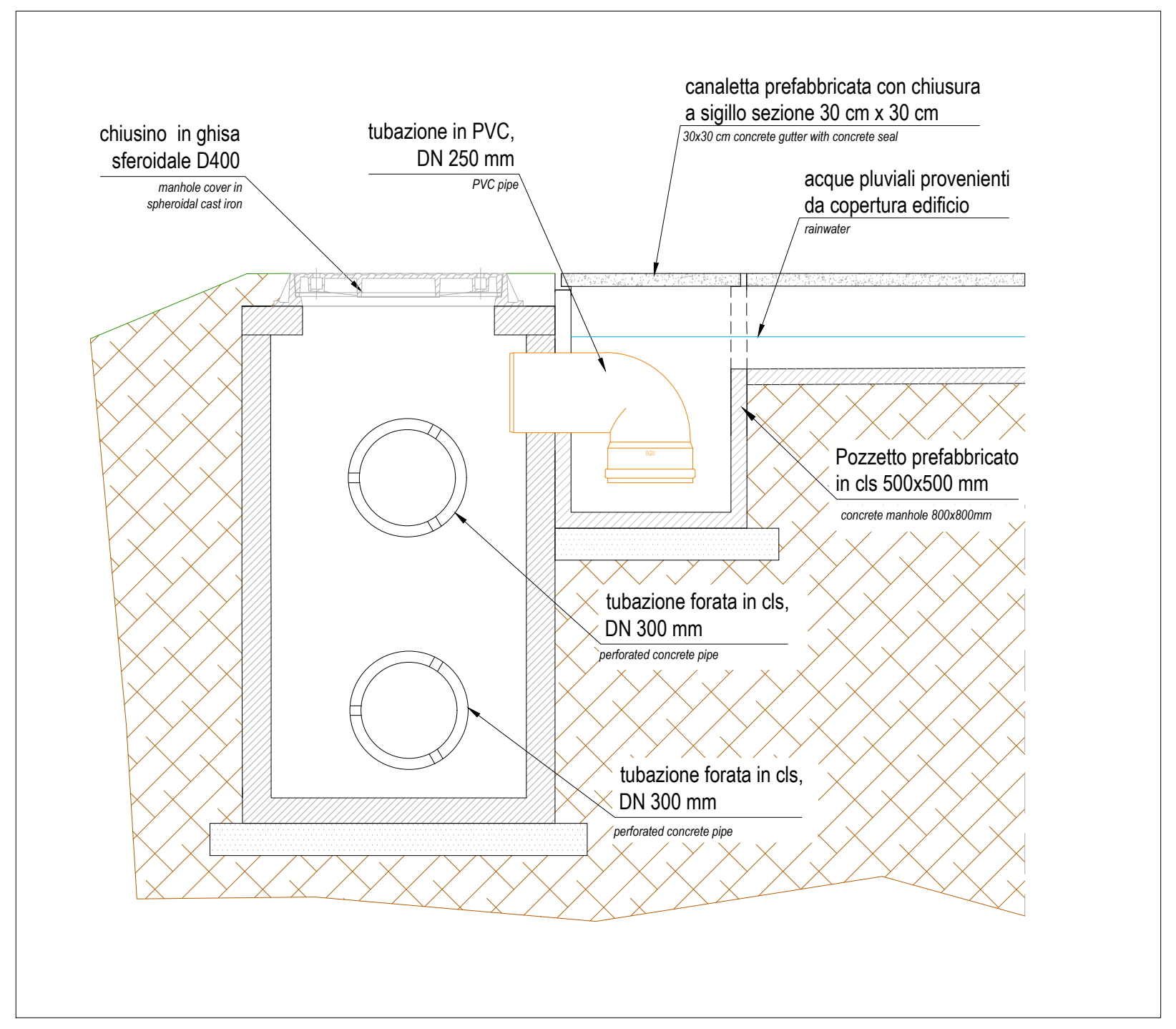
chiusino in ghisa sferoidale D400
manhole cover in spheroidal cast iron
tubazione in PVC, DN 250 mm
PVC pipe
canaletta prefabbricata con chiusura a sigillo sezione 30 cm x 30 cm
30x30 cm concrete gutter with concrete seal
acque pluviali provenienti da copertura edificio
rainwater
Pozzetto prefabbricato in cls 500x500 mm
concrete manhole 500x500mm
tubazione forata in cls, DN 300 mm
perforated concrete pipe
tubazione forata in cls, DN 300 mm
perforated concrete pipe

POZZETTO DI ISPEZIONE IN CLS 80x80 cm / *concrete manhole*
SCALA 1:20

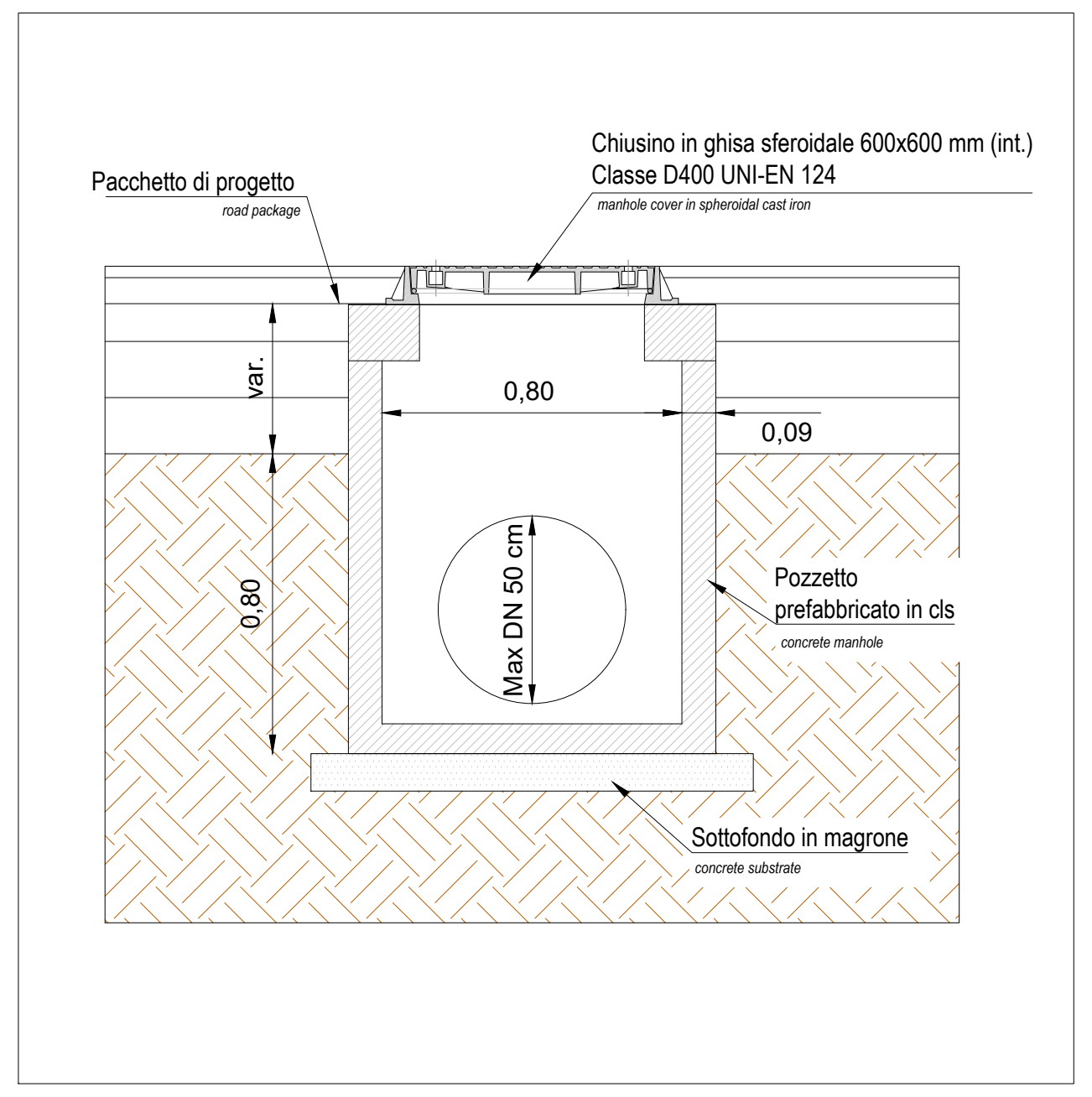
Pacchetto di progetto
road package
Chiusino in ghisa sferoidale 600x600 mm (int.) Classe D400 UNI-EN 124
manhole cover in spheroidal cast iron
0,80
0,09
var.
0,80
Max DN 50 cm
Pozzetto prefabbricato in cls
concrete manhole
Sottofondo in magrone
concrete substrate

POZZETTO DI ISPEZIONE IN CLS 100x100 cm / *concrete manhole*
SCALA 1:20

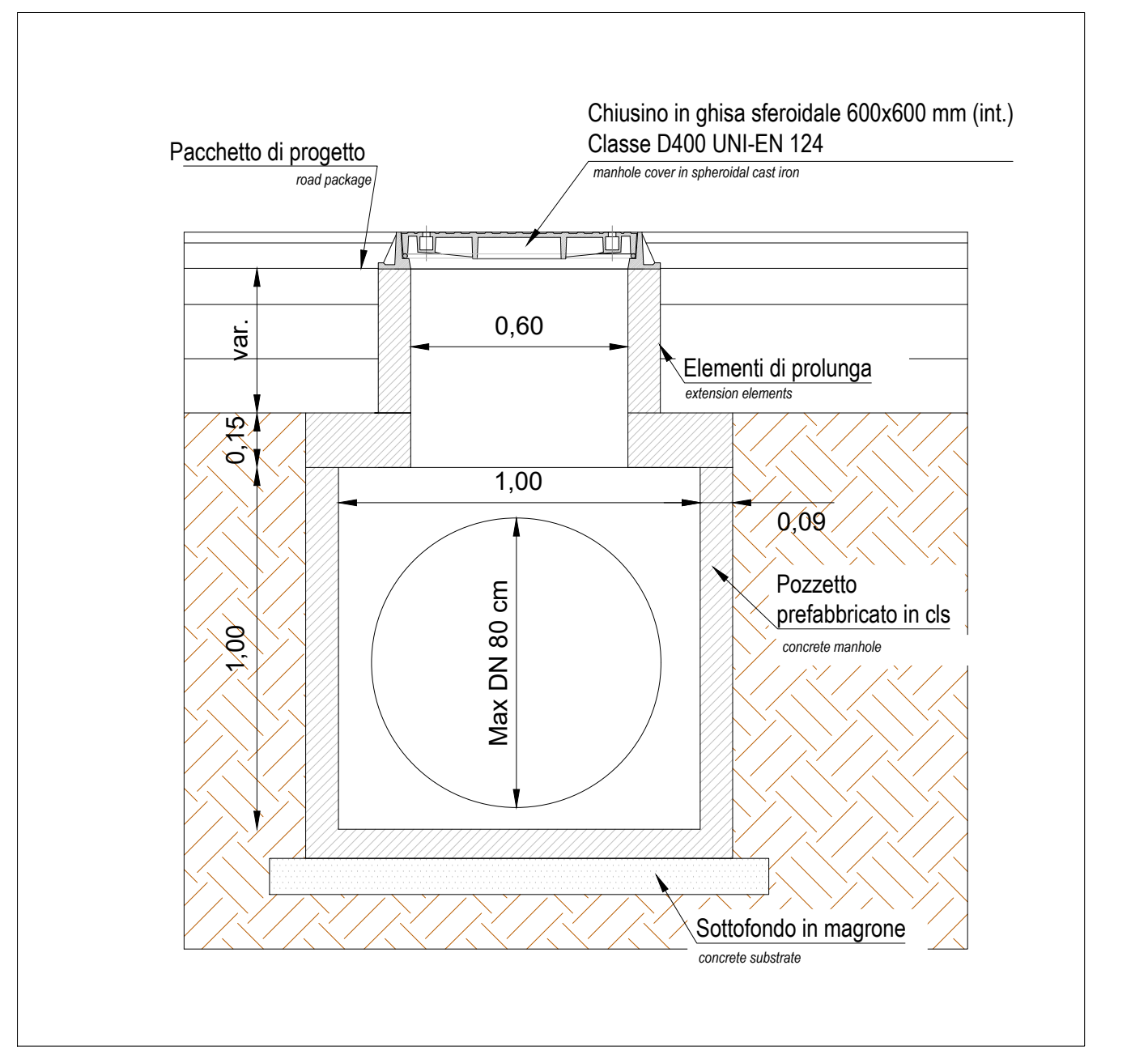
Pacchetto di progetto
road package
Chiusino in ghisa sferoidale 600x600 mm (int.) Classe D400 UNI-EN 124
manhole cover in spheroidal cast iron
0,60
Elementi di prolunga
extension elements
var.
0,15
1,00
0,09
1,00
Max DN 80 cm
Pozzetto prefabbricato in cls
concrete manhole
Sottofondo in magrone
concrete substrate

POZZETTO DI ISPEZIONE IN CLS 60x60 cm / *concrete manhole*
SCALA 1:20

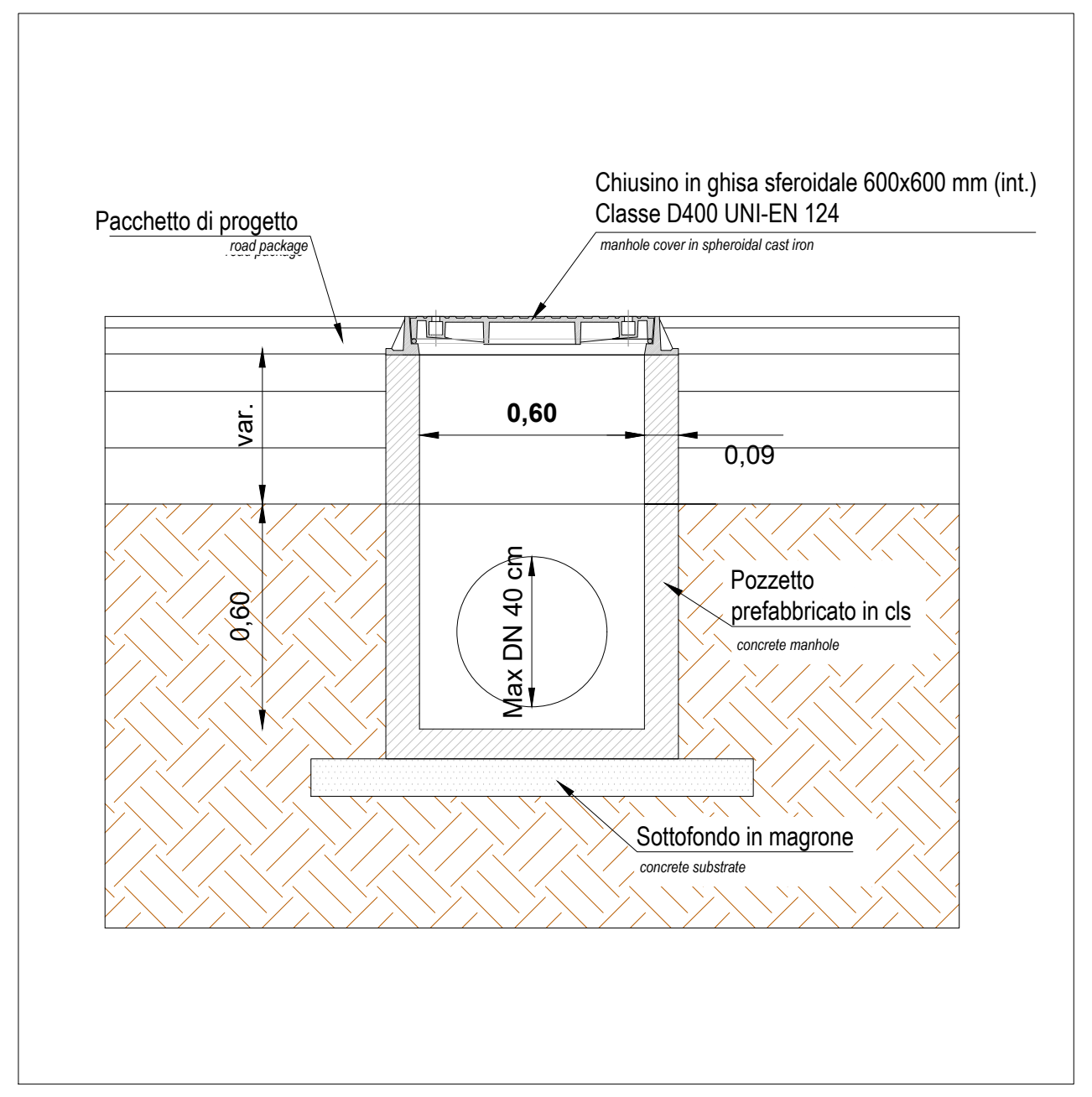
Pacchetto di progetto
road package
Chiusino in ghisa sferoidale 600x600 mm (int.) Classe D400 UNI-EN 124
manhole cover in spheroidal cast iron
0,60
0,09
var.
0,60
Max DN 40 cm
Pozzetto prefabbricato in cls
concrete manhole
Sottofondo in magrone
concrete substrate

POZZETTO DI ISPEZIONE IN CLS 120x120 cm / *concrete manhole*
SCALA 1:20

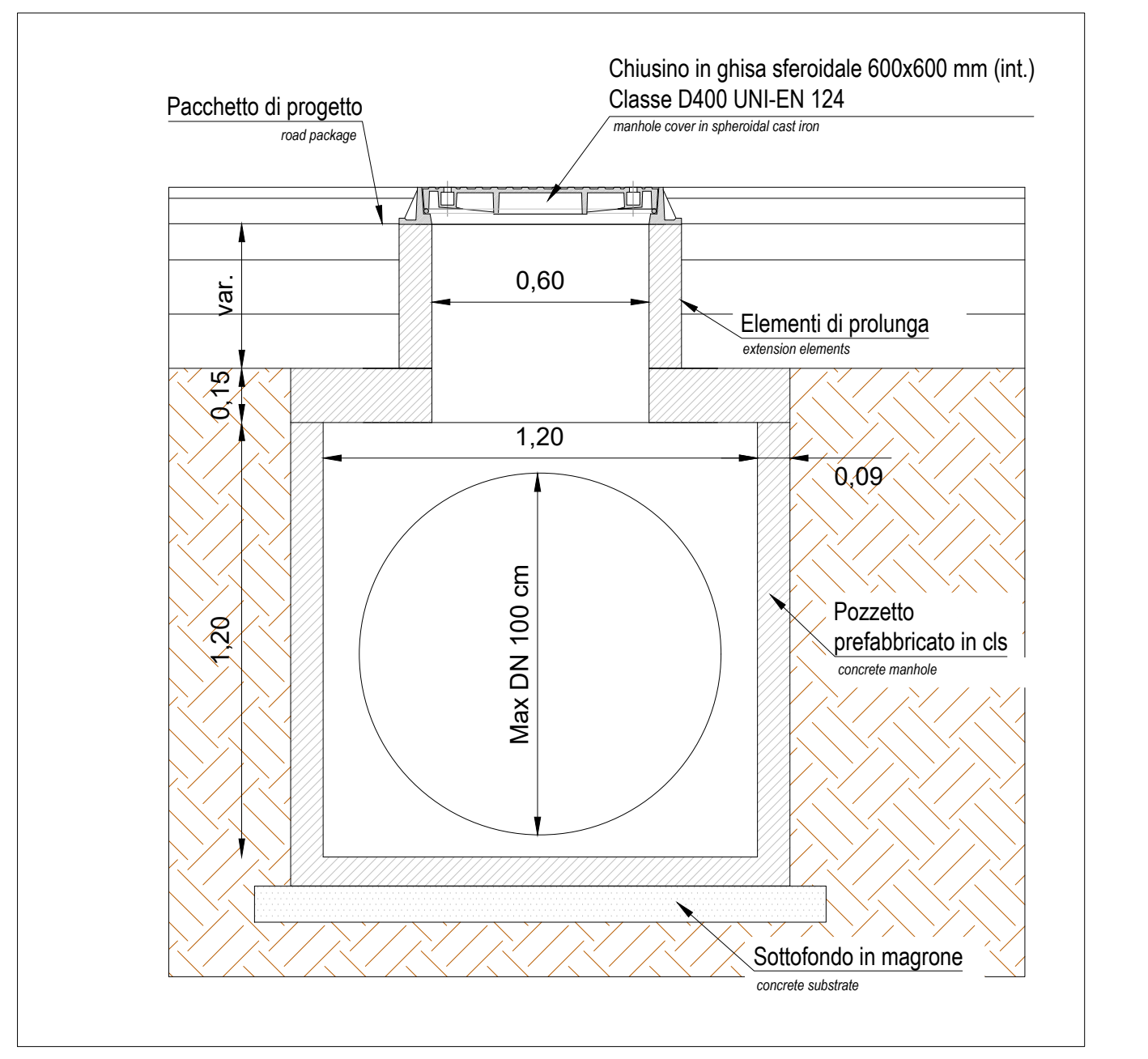
Pacchetto di progetto
road package
Chiusino in ghisa sferoidale 600x600 mm (int.) Classe D400 UNI-EN 124
manhole cover in spheroidal cast iron
0,60
Elementi di prolunga
extension elements
var.
0,15
1,20
0,09
1,20
Max DN 100 cm
Pozzetto prefabbricato in cls
concrete manhole
Sottofondo in magrone
concrete substrate

CANALETTA PREFABBRICATA IN CLS / concrete gutters
SCALA 1:20

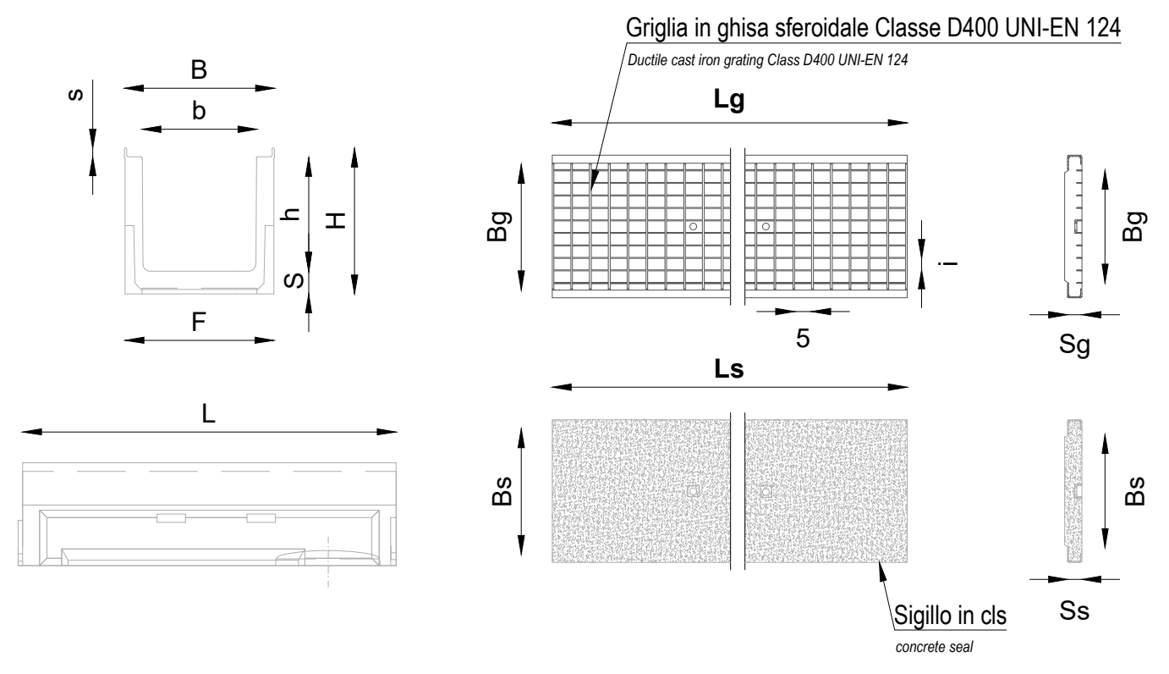
B
b
s
h
H
S
F
L
Griglia in ghisa sferoidale Classe D400 UNI-EN 124
Double cast iron grating Class D400 UNI-EN 124
Lg
Bg
Sg
Ls
Bs
Sigillo in cls
concrete seal
Ss

CANALETTE IN CALCESTRUZZO VIBROCOMPRESSO / vibrocompressed concrete gutters														
model	B (mm)	b (mm)	F (mm)	H (mm)	h (mm)	s (mm)	S (mm)	L (mm)	Bg (mm)	Lg (mm)	Sg (mm)	Ls (mm)	Bs (mm)	Ss (mm)
100x80	125	100	130	95	80	0	15	1000	90	1000	30	-	-	-
200x220	260	200	200	260	220	0	40	1000	257	500	25	-	-	-
300x500	420	300	450	600	500	30	70	1000	410	500	30	-	-	-
300x300	390	300	390	385	325	30	60	1000	280	1000	40	1000	280	40

DRENO FILTRANTE CARRABILE A DOPPIA TUBAZIONE / *carriageable filter drain with double pipe*
SCALA 1:20

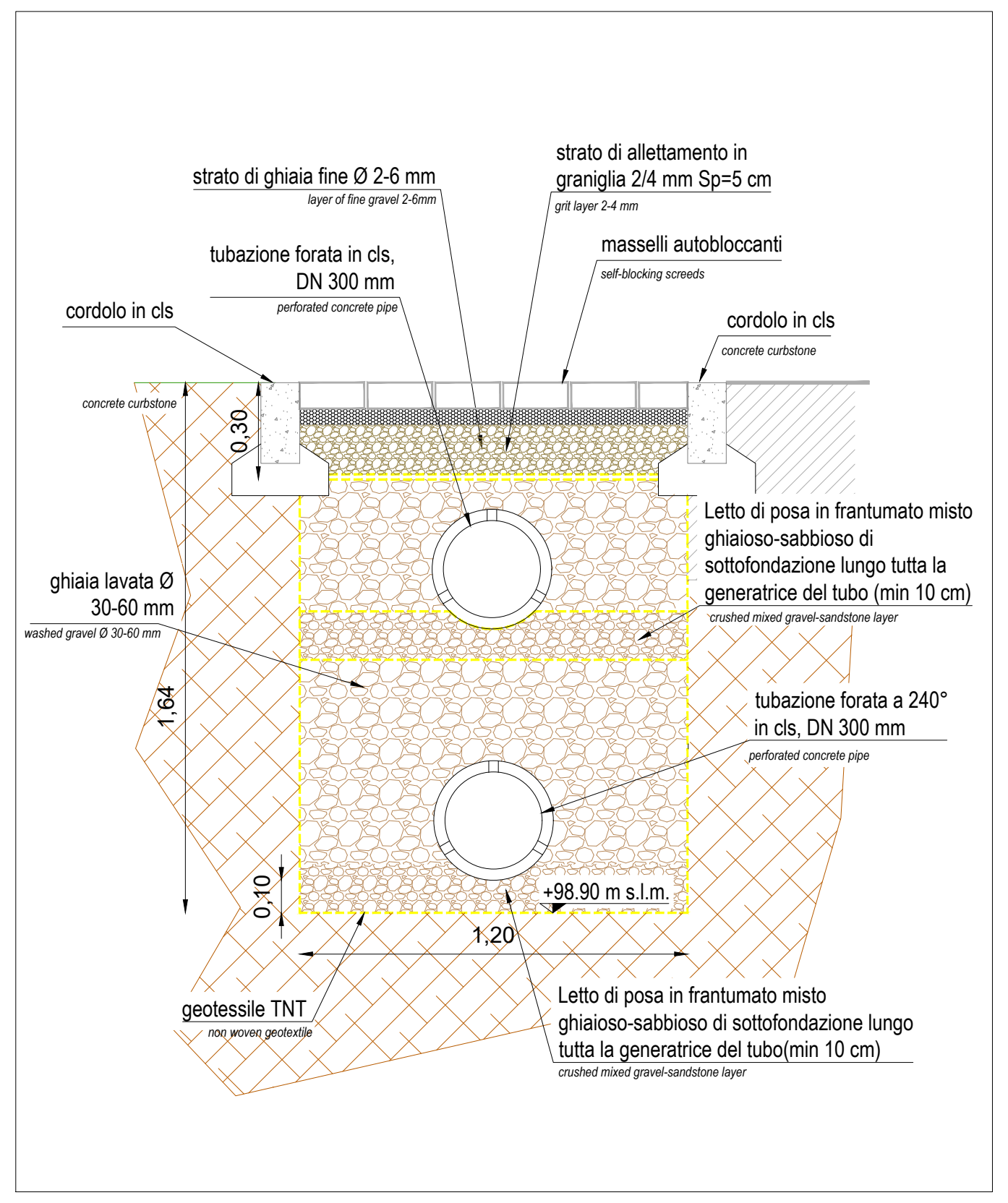
strato di ghiaia fine Ø 2-6 mm
layer of fine gravel 2-6mm
strato di allettamento in graniglia 2/4 mm Sp=5 cm
grit layer 2-4 mm
tubazione forata in cls, DN 300 mm
perforated concrete pipe
masselli autobloccanti
self-blocking screeds
cordolo in cls
concrete curbstone
cordolo in cls
concrete curbstone
0,30
Letto di posa in frantumato misto ghiaioso-sabbioso di sottofondazione lungo tutta la generatrice del tubo (min 10 cm)
crushed mixed gravel-sand base layer
ghiaia lavata Ø 30-60 mm
washed gravel Ø 30-60 mm
1,64
tubazione forata a 240° in cls, DN 300 mm
perforated concrete pipe
+98.90 m s.l.m.
0,10
1,20
geotessile TNT
non woven geotextile
Letto di posa in frantumato misto ghiaioso-sabbioso di sottofondazione lungo tutta la generatrice del tubo(min 10 cm)
crushed mixed gravel-sand base layer

DRENO FILTRANTE A DOPPIA TUBAZIONE / *filter drain with double pipe*
SCALA 1:20

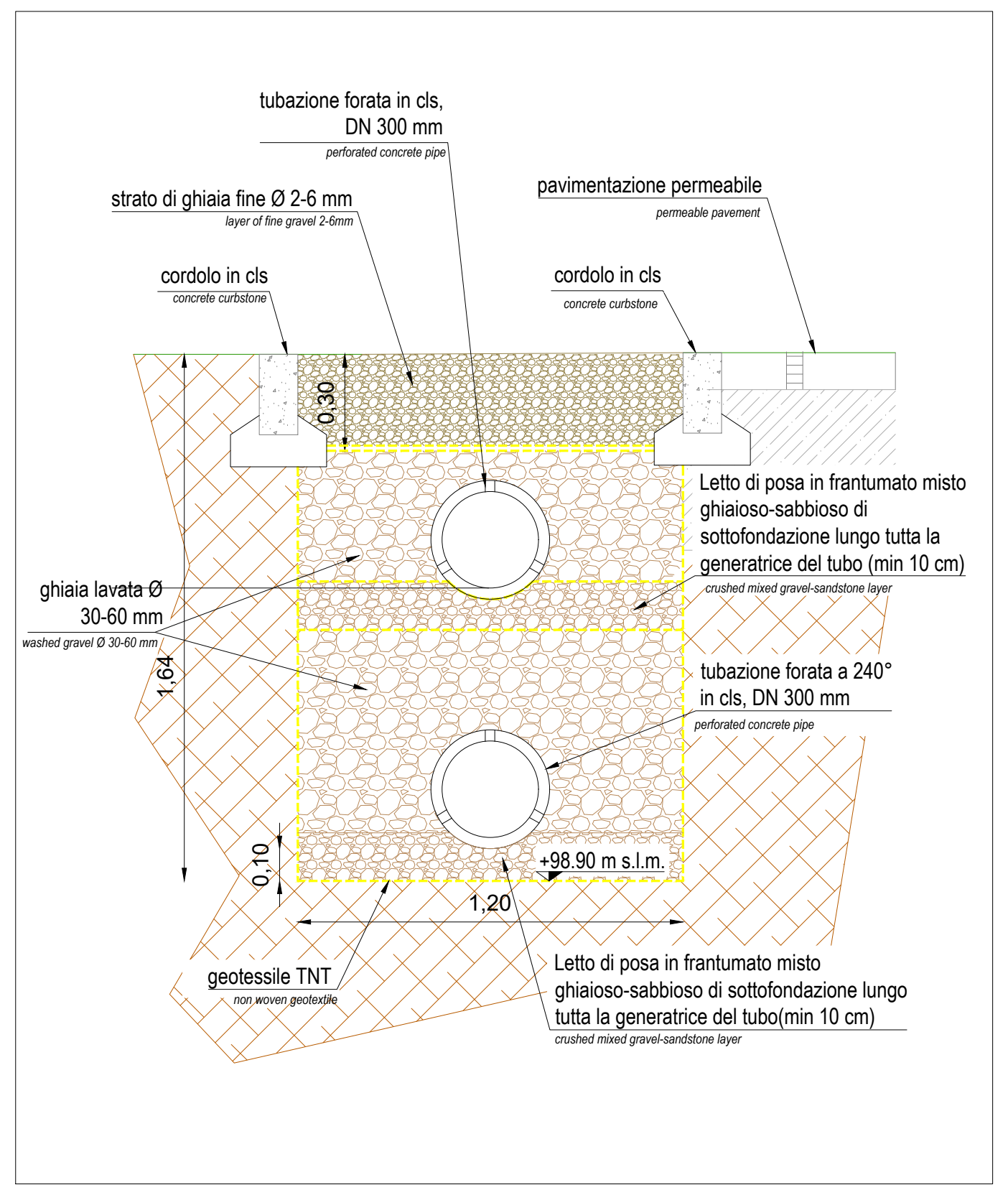
tubazione forata in cls, DN 300 mm
perforated concrete pipe
strato di ghiaia fine Ø 2-6 mm
layer of fine gravel 2-6mm
pavimentazione permeabile
permeable pavement
cordolo in cls
concrete curbstone
cordolo in cls
concrete curbstone
0,30
Letto di posa in frantumato misto ghiaioso-sabbioso di sottofondazione lungo tutta la generatrice del tubo (min 10 cm)
crushed mixed gravel-sand base layer
ghiaia lavata Ø 30-60 mm
washed gravel Ø 30-60 mm
1,64
tubazione forata a 240° in cls, DN 300 mm
perforated concrete pipe
+98.90 m s.l.m.
0,10
1,20
geotessile TNT
non woven geotextile
Letto di posa in frantumato misto ghiaioso-sabbioso di sottofondazione lungo tutta la generatrice del tubo(min 10 cm)
crushed mixed gravel-sand base layer

VASCA DI DISOLEAZIONE PREFABBRICATA IN C.A. / *Prefabricated concrete deoiler tank*
SCALA 1:20

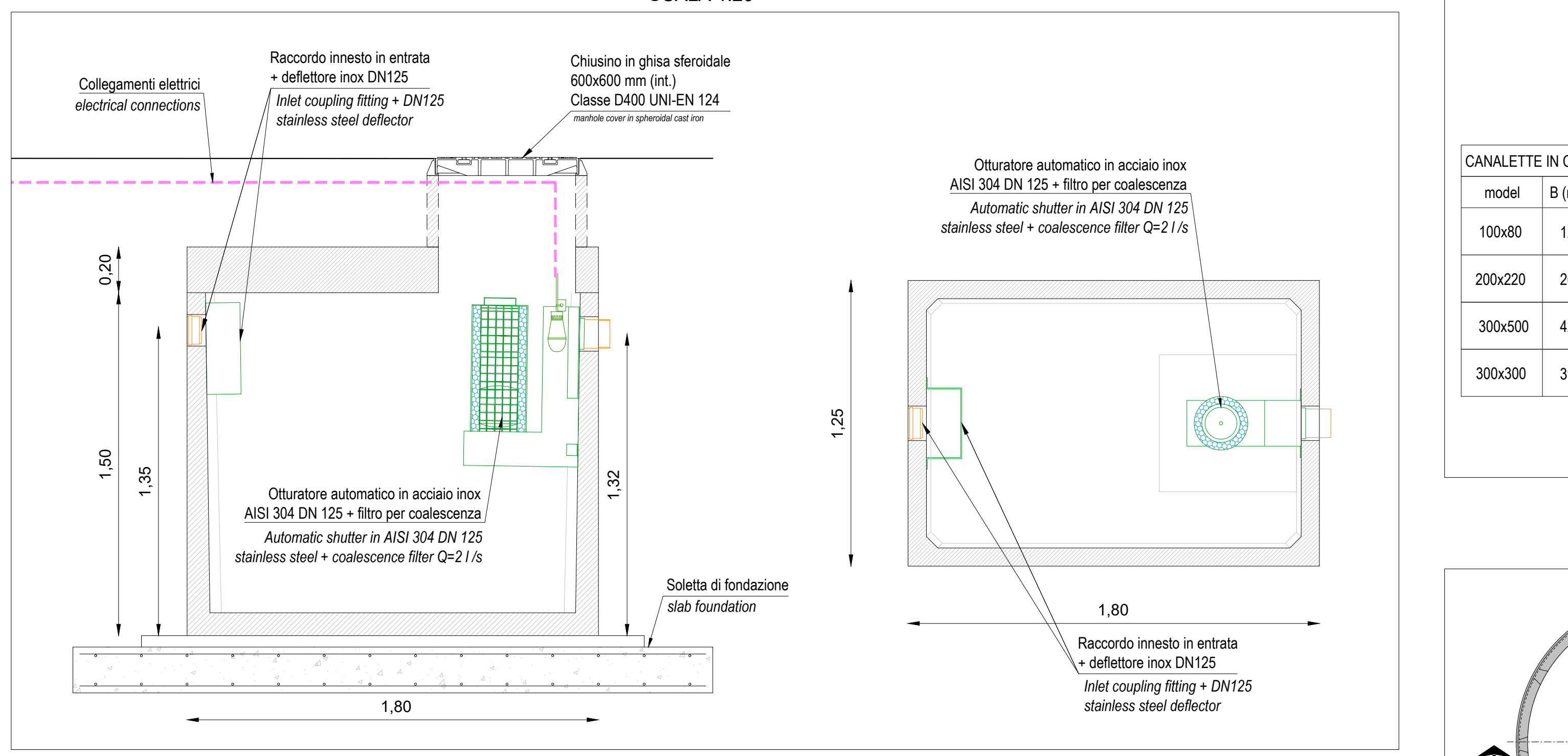
Collegamenti elettrici
electrical connections
Raccordo innesto in entrata + deflettore inox DN125
Inlet coupling fitting + DN125 stainless steel deflector
Chiusino in ghisa sferoidale 600x600 mm (int.) Classe D400 UNI-EN 124
manhole cover in spheroidal cast iron
Otturatore automatico in acciaio inox AISI 304 DN 125 + filtro per coalescenza
Automatic shutter in AISI 304 DN 125 stainless steel + coalescence filter Q=2 l/s
0,20
1,50
1,35
1,32
Otturatore automatico in acciaio inox AISI 304 DN 125 + filtro per coalescenza
Automatic shutter in AISI 304 DN 125 stainless steel + coalescence filter Q=2 l/s
Soletta di fondazione
slab foundation
1,80
1,25
1,80
Raccordo innesto in entrata + deflettore inox DN125
Inlet coupling fitting + DN125 stainless steel deflector

BACINO DI LAMINAZIONE E INFILTRAZIONE / *lamination and infiltration basin*
SCALA 1:50

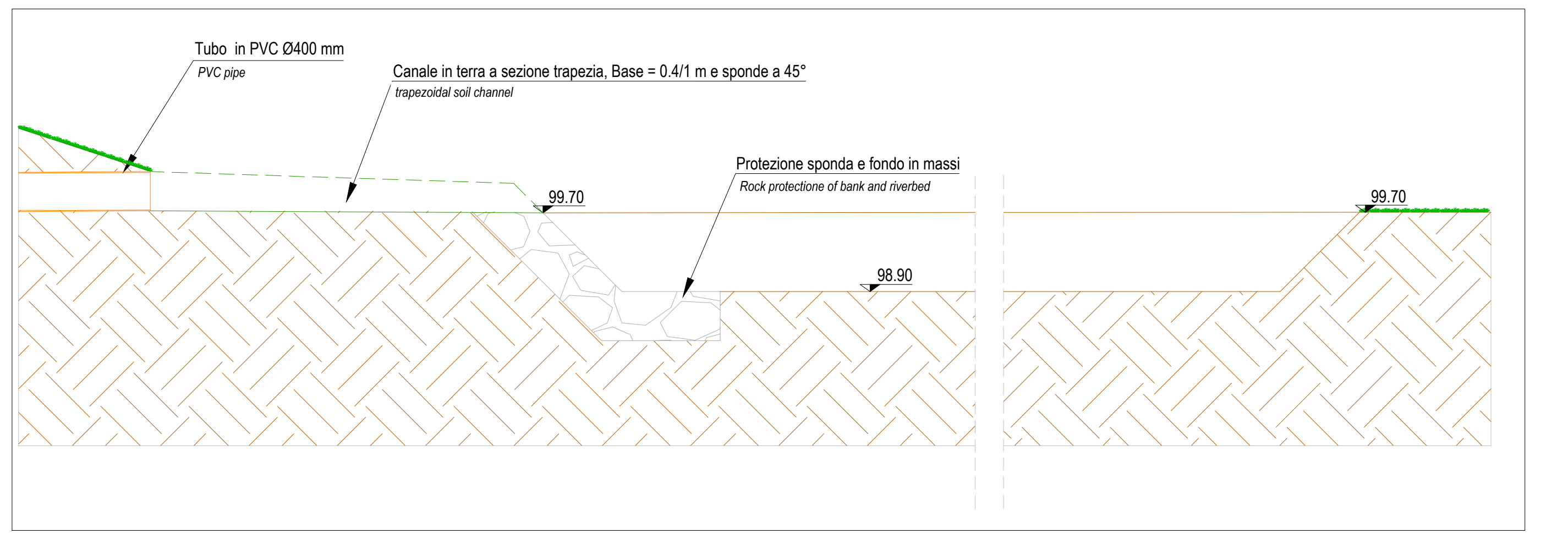
Tubo in PVC Ø400 mm
PVC pipe
Canale in terra a sezione trapezia, Base = 0.4/1 m e sponde a 45°
trapezoidal soil channel
99.70
Protezione sponda e fondo in massi
Rock protections of bank and riverbed
99.70
98.90

POZZO PERDENTE / *Leaky well*
SCALA 1:20

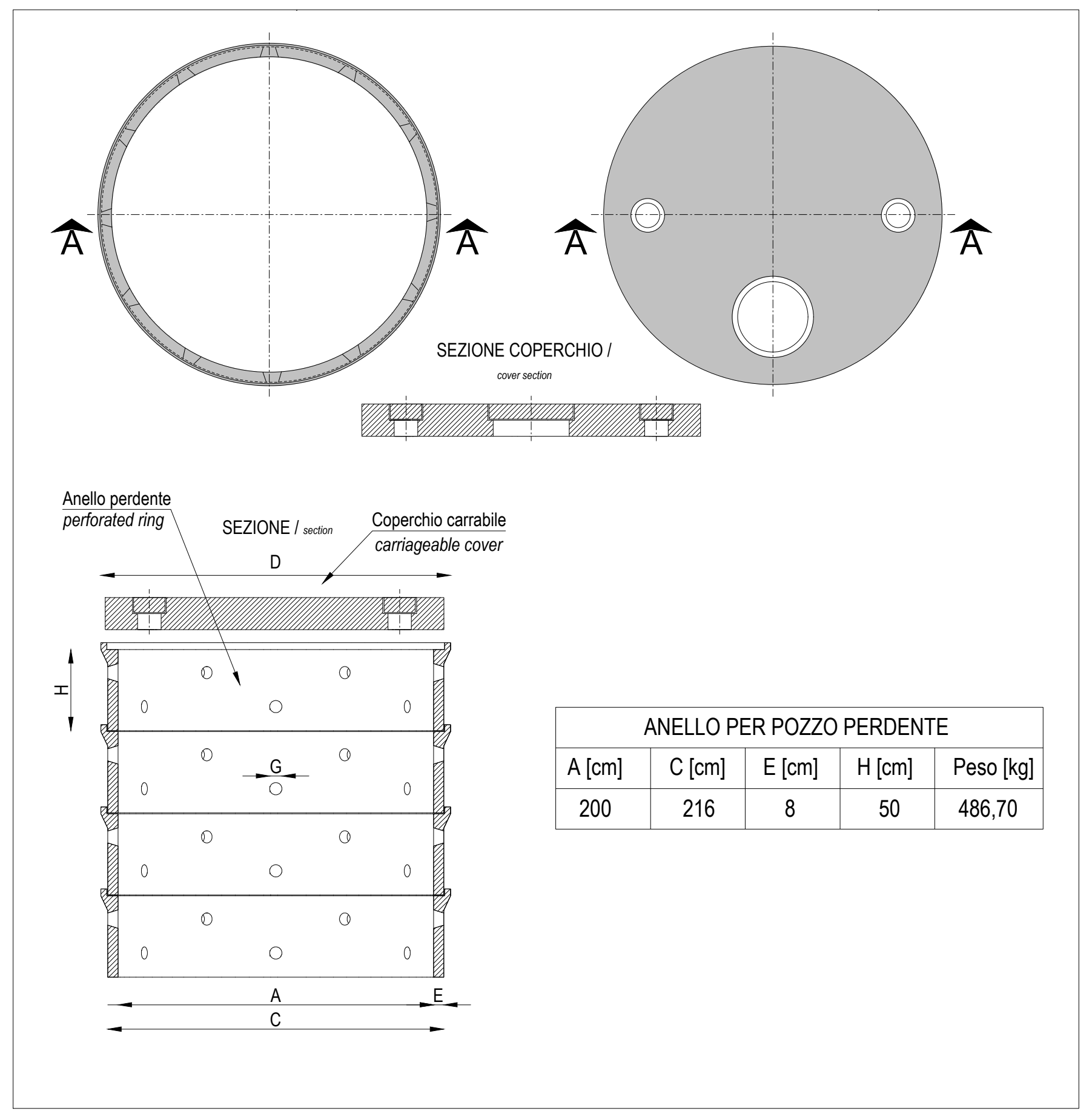
A
A
A
A
SEZIONE COPERCHIO /
cover section
Anello perdente
perforated ring
SEZIONE / section
Coperchio carrabile
carriageable cover
D
H
C
A
C
E

ANELLO PER POZZO PERDENTE				
A [cm]	C [cm]	E [cm]	H [cm]	Peso [kg]
200	216	8	50	486,70

CONFLUENZA CANALETTA PREFABBRICATA E TROPPO PIENO DRENO FILTRANTE VERSO BACINO / *confluence of concrete gutter and filter drain overflow to basin*
SCALA 1:20

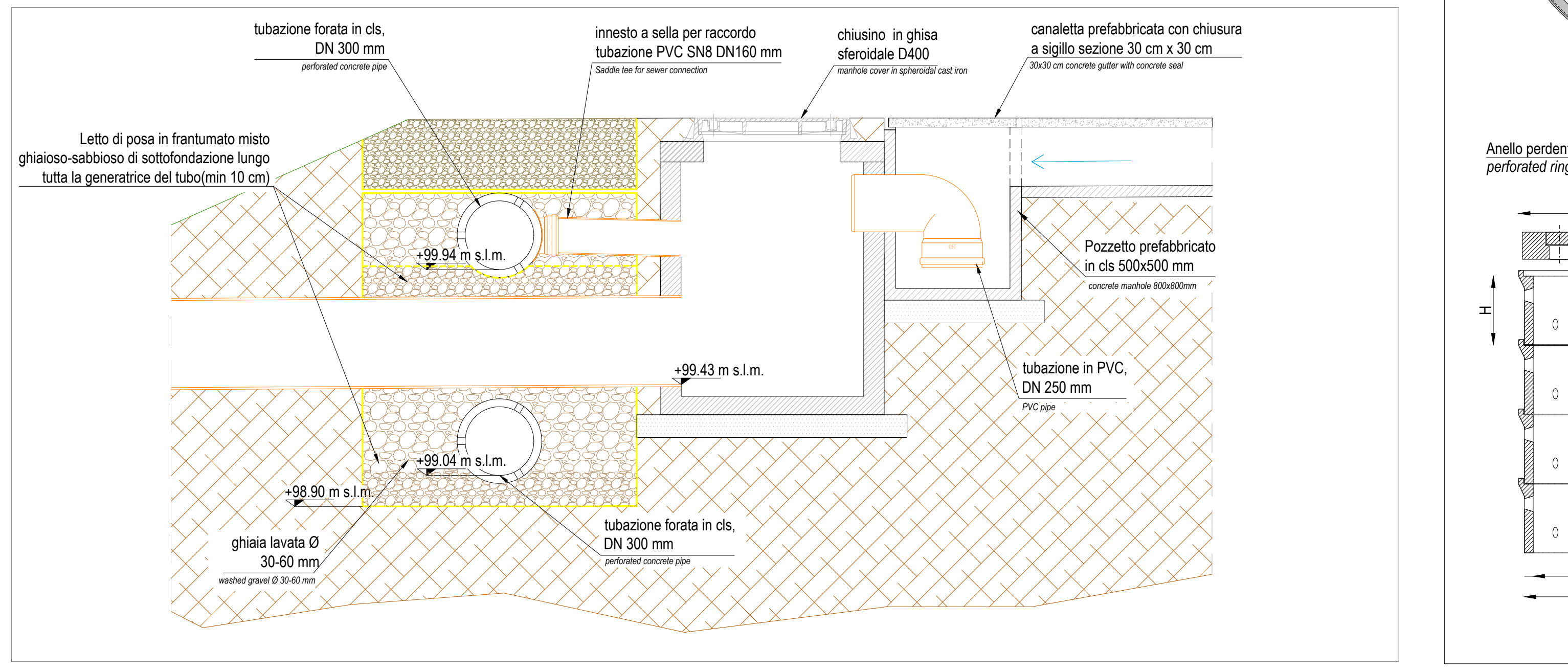
tubazione forata in cls, DN 300 mm
perforated concrete pipe
innesto a sella per raccordo tubazione PVC SN8 DN160 mm
Saddle tee for sewer connection
chiusino in ghisa sferoidale D400
manhole cover in spheroidal cast iron
canaletta prefabbricata con chiusura a sigillo sezione 30 cm x 30 cm
30x30 cm concrete gutter with concrete seal
Letto di posa in frantumato misto ghiaioso-sabbioso di sottofondazione lungo tutta la generatrice del tubo(min 10 cm)
+99.94 m s.l.m.
Pozzetto prefabbricato in cls 500x500 mm
concrete manhole 500x500mm
+99.43 m s.l.m.
tubazione in PVC, DN 250 mm
PVC pipe
+99.04 m s.l.m.
+98.90 m s.l.m.
ghiaia lavata Ø 30-60 mm
washed gravel Ø 30-60 mm
tubazione forata in cls, DN 300 mm
perforated concrete pipe

DRENO FILTRANTE CARRABILE A SINGOLA TUBAZIONE / *carriageable filter drain with single pipe*
SCALA 1:20

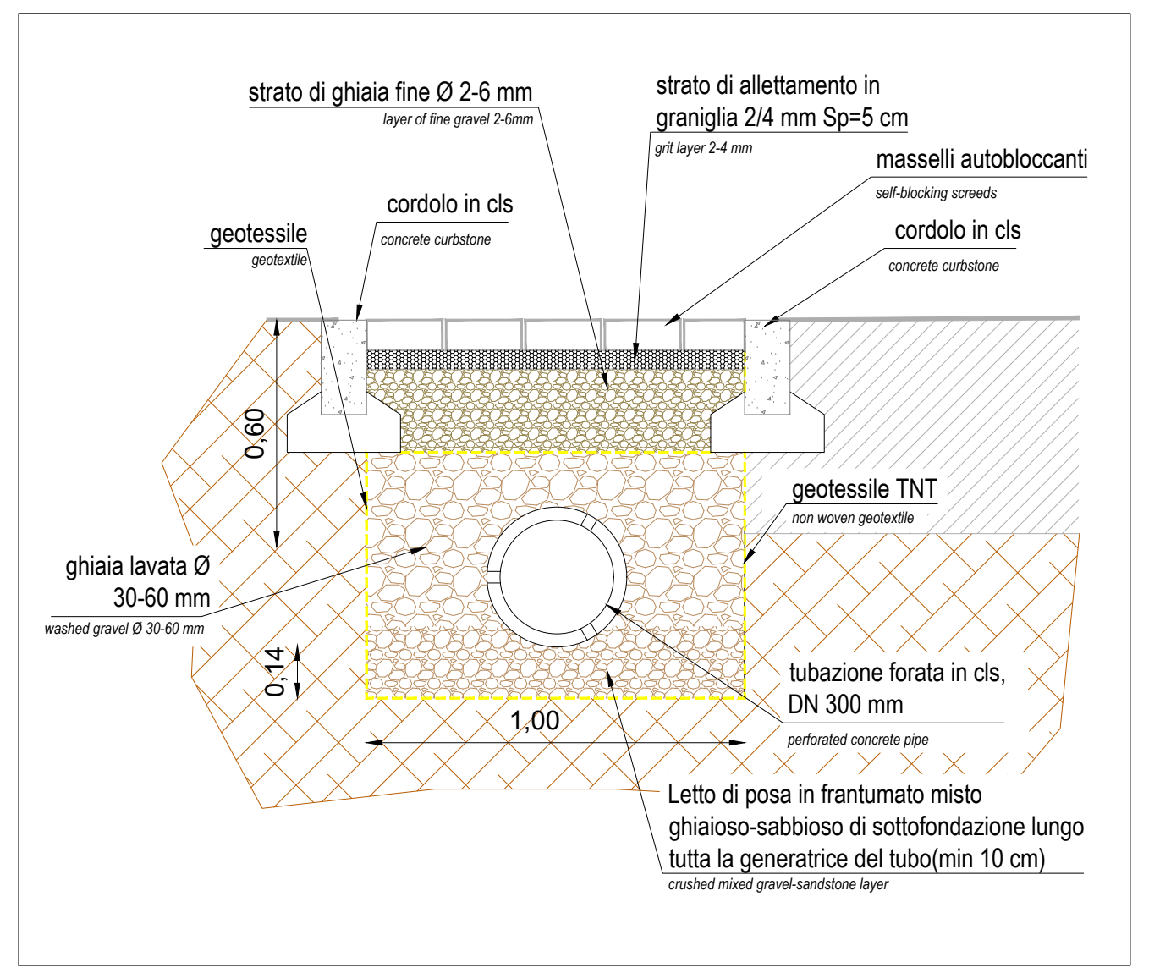
strato di ghiaia fine Ø 2-6 mm
layer of fine gravel 2-6mm
strato di allettamento in graniglia 2/4 mm Sp=5 cm
grit layer 2-4 mm
masselli autobloccanti
self-blocking screeds
cordolo in cls
concrete curbstone
cordolo in cls
concrete curbstone
geotessile
geotextile
geotessile TNT
non woven geotextile
0,60
ghiaia lavata Ø 30-60 mm
washed gravel Ø 30-60 mm
0,14
1,00
tubazione forata in cls, DN 300 mm
perforated concrete pipe
Letto di posa in frantumato misto ghiaioso-sabbioso di sottofondazione lungo tutta la generatrice del tubo(min 10 cm)
crushed mixed gravel-sand base layer

TRINCEA DI CONNESSIONE A SINGOLA TUBAZIONE / connection filter drain with single pipe
SCALA 1:20

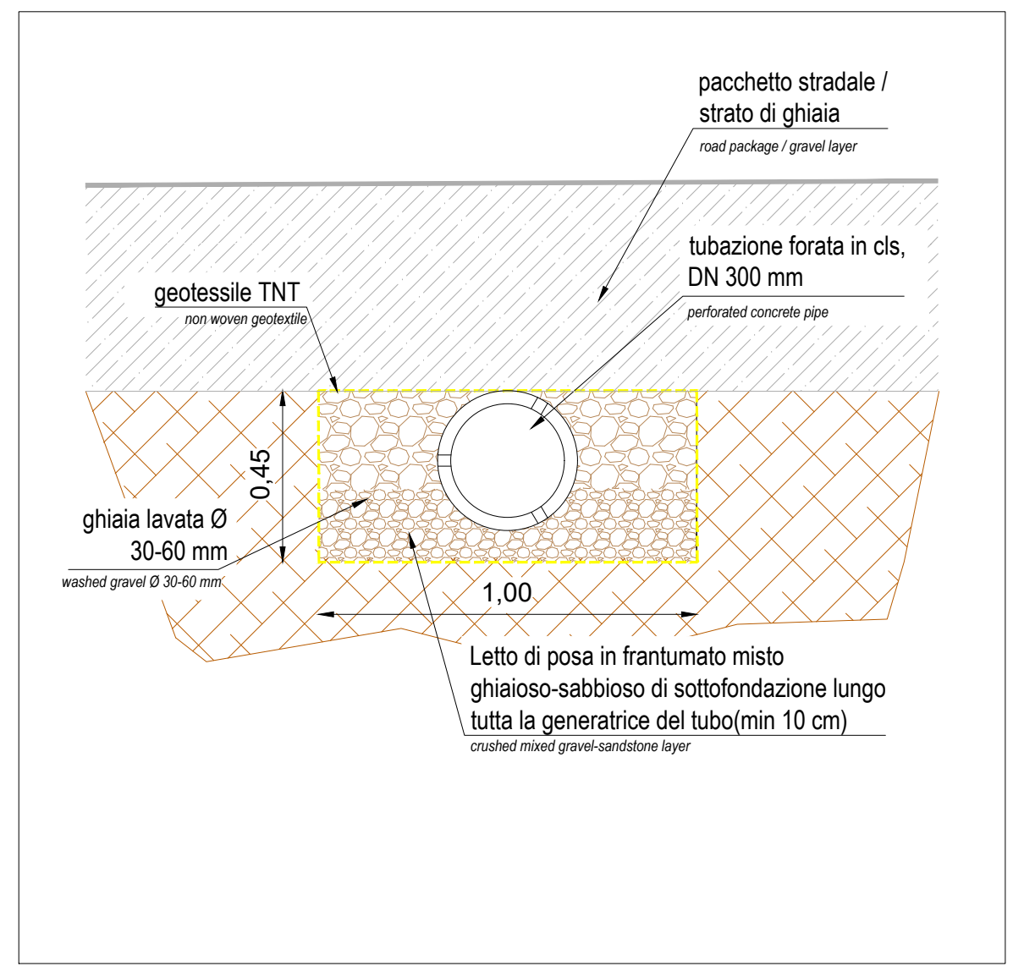
pacchetto stradale / strato di ghiaia
road package / gravel layer
geotessile TNT
non woven geotextile
tubazione forata in cls, DN 300 mm
perforated concrete pipe
ghiaia lavata Ø 30-60 mm
washed gravel Ø 30-60 mm
0,45
1,00
Letto di posa in frantumato misto ghiaioso-sabbioso di sottofondazione lungo tutta la generatrice del tubo(min 10 cm)
crushed mixed gravel-sand base layer

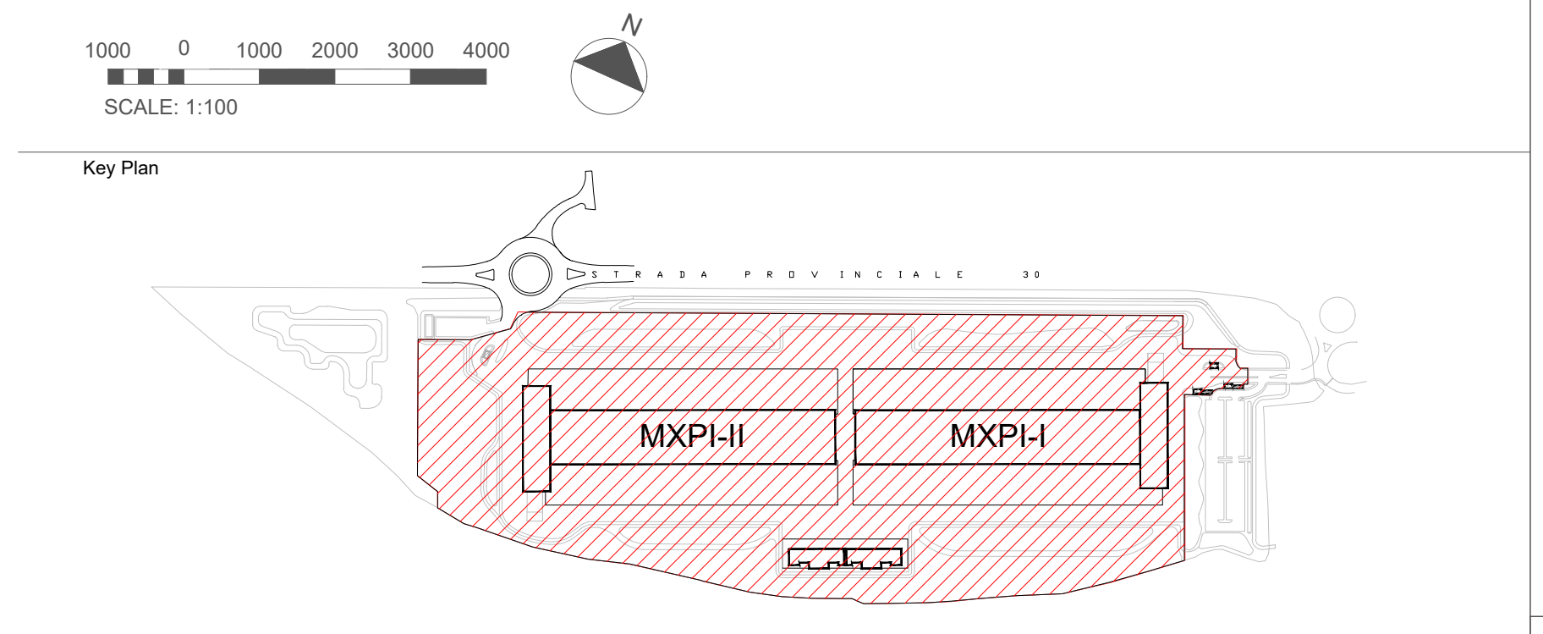
1000 0 1000 2000 3000 4000
SCALE: 1:100
Key Plan
MXPI-II
MXPI-I

POZZETTO DI ISPEZIONE IN CLS 50x50 cm / *concrete manhole*
SCALA 1:20

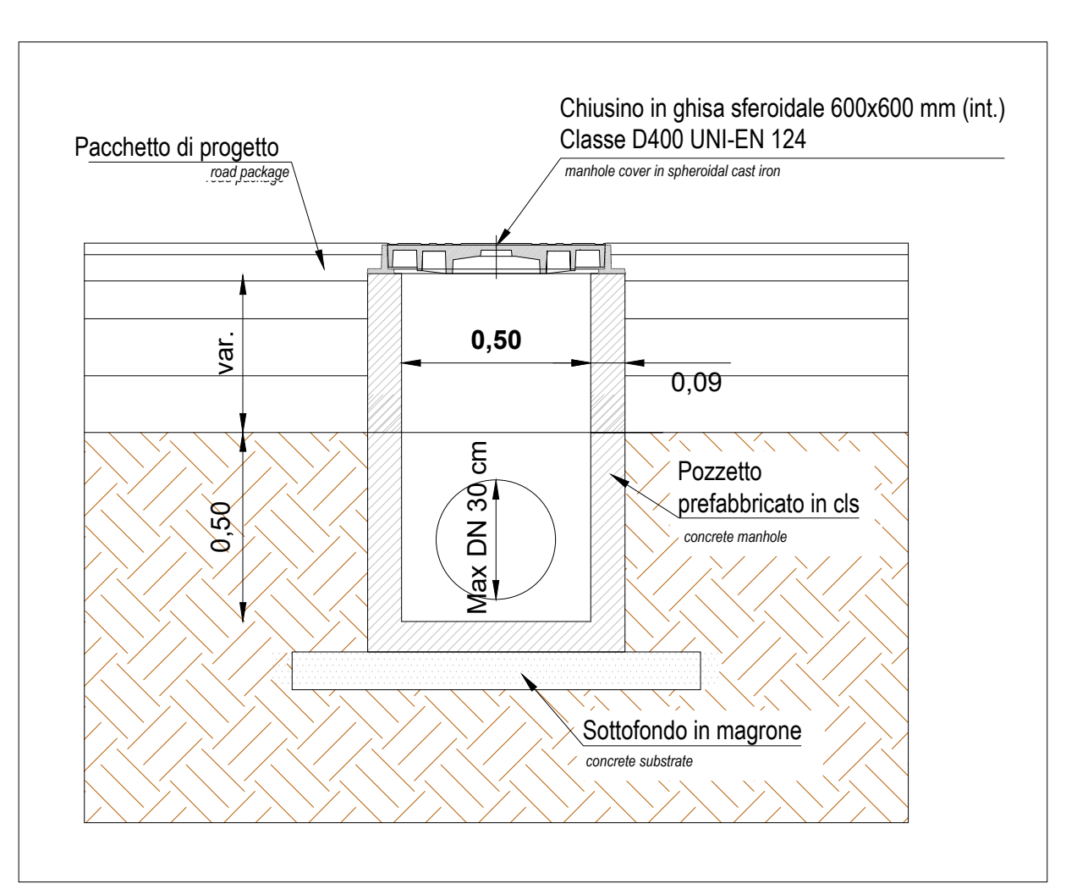
Pacchetto di progetto
road package
Chiusino in ghisa sferoidale 600x600 mm (int.) Classe D400 UNI-EN 124
manhole cover in spheroidal cast iron
0,50
0,09
var.
0,50
Max DN 30 cm
Pozzetto prefabbricato in cls
concrete manhole
Sottofondo in magrone
concrete substrate

SISTEMA DI DISOLEAZIONE ACQUE TRAFO - MXPI-I / *transformer water de-oiling system - MXPI-I*
SCALA 1:50

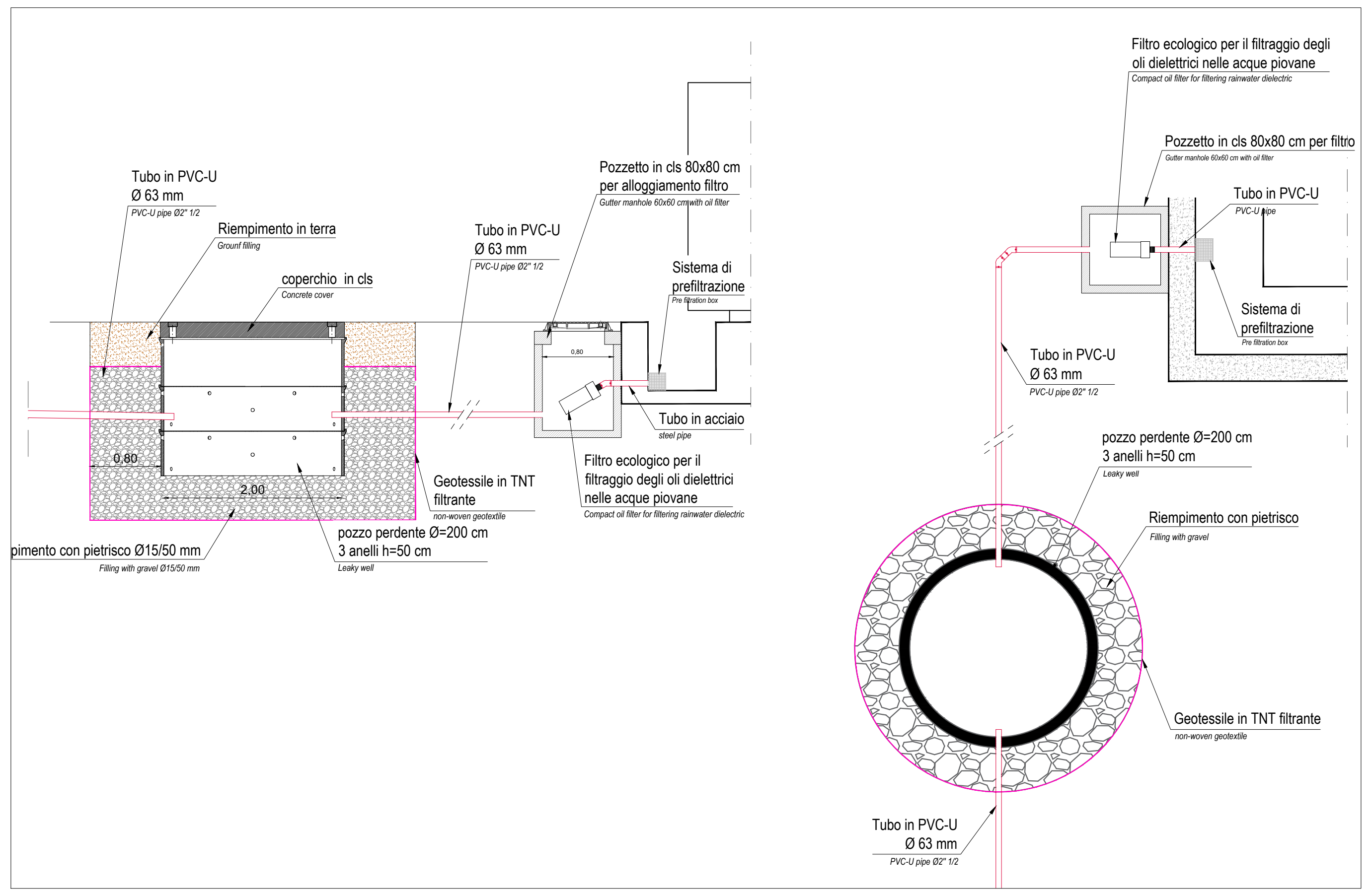
Filtro ecologico per il filtraggio degli oli dielettrici nelle acque piovane
Compact oil filter for filtering rainwater dielectric
Pozzetto in cls 80x80 cm per filtro
Gutter manhole 80x80 cm with oil filter
Tubo in PVC-U Ø 63 mm
PVC-U pipe Ø2"1/2
Riempimento in terra
Ground filling
Pozzetto in cls 80x80 cm per alloggiamento filtro
Gutter manhole 80x80 cm with oil filter
Tubo in PVC-U Ø 63 mm
PVC-U pipe Ø2"1/2
Tubo in PVC-U
coperchio in cls
Concrete cover
Sistema di prefiltrazione
Pre-filtration box
Sistema di prefiltrazione
Tubo in PVC-U Ø 63 mm
Tubo in acciaio
steel pipe
Filtro ecologico per il filtraggio degli oli dielettrici nelle acque piovane
0,60
2,00
Geotessile in TNT filtrante
non woven geotextile
pozzetto perdente Ø=200 cm 3 anelli h=50 cm
Leaky well
pimento con pietrisco Ø15/50 mm
Filling with gravel Ø15/50 mm
pozzetto perdente Ø=200 cm 3 anelli h=50 cm
Riempimento con pietrisco
Filling with gravel
Geotessile in TNT filtrante
non woven geotextile
Tubo in PVC-U Ø 63 mm
PVC-U pipe Ø2"1/2

INTERSEZIONE CANALETTE / *Gutter intersection*
SCALA 1:20

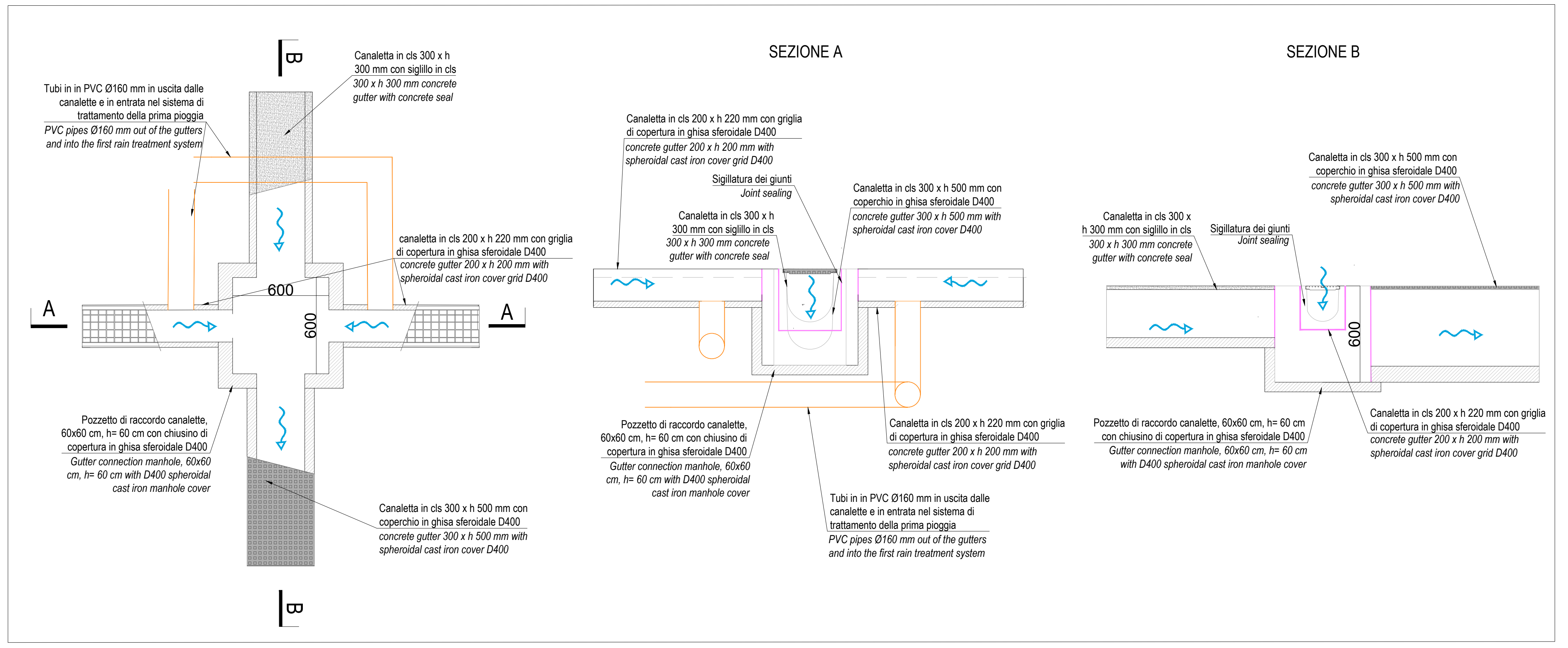
B
Canaletta in cls 300 x h 300 mm con sigillo in cls
300 x h 300 mm concrete gutter with concrete seal
Tubi in in PVC Ø160 mm in uscita dalle canalette e in entrata nel sistema di trattamento della prima pioggia
PVC pipes Ø160 mm out of the gutters and into the first rain treatment system
canaletta in cls 200 x h 220 mm con griglia di copertura in ghisa sferoidale D400
concrete gutter 200 x h 200 mm with spheroidal cast iron cover grid D400
A
600
600
A
Pozzetto di raccordo canalette, 60x60 cm, h= 60 cm con chiusino di copertura in ghisa sferoidale D400
Gutter connection manhole, 60x60 cm, h= 60 cm with D400 spheroidal cast iron manhole cover
Canaletta in cls 300 x h 500 mm con coperchio in ghisa sferoidale D400
concrete gutter 300 x h 500 mm with spheroidal cast iron cover D400
B
SEZIONE A
Canaletta in cls 200 x h 220 mm con griglia di copertura in ghisa sferoidale D400
concrete gutter 200 x h 200 mm with spheroidal cast iron cover grid D400
Sigillatura dei giunti
Joint sealing
Canaletta in cls 300 x h 300 mm con sigillo in cls
300 x h 300 mm concrete gutter with concrete seal
Canaletta in cls 300 x h 500 mm con coperchio in ghisa sferoidale D400
concrete gutter 300 x h 500 mm with spheroidal cast iron cover D400
Pozzetto di raccordo canalette, 60x60 cm, h= 60 cm con chiusino di copertura in ghisa sferoidale D400
Gutter connection manhole, 60x60 cm, h= 60 cm with D400 spheroidal cast iron manhole cover
Canaletta in cls 200 x h 220 mm con griglia di copertura in ghisa sferoidale D400
concrete gutter 200 x h 200 mm with spheroidal cast iron cover grid D400
Tubi in in PVC Ø160 mm in uscita dalle canalette e in entrata nel sistema di trattamento della prima pioggia
PVC pipes Ø160 mm out of the gutters and into the first rain treatment system
SEZIONE B
Canaletta in cls 300 x h 500 mm con coperchio in ghisa sferoidale D400
concrete gutter 300 x h 500 mm with spheroidal cast iron cover D400
Canaletta in cls 300 x h 300 mm con sigillo in cls
300 x h 300 mm concrete gutter with concrete seal
Sigillatura dei giunti
Joint sealing
600
Pozzetto di raccordo canalette, 60x60 cm, h= 60 cm con chiusino di copertura in ghisa sferoidale D400
Gutter connection manhole, 60x60 cm, h= 60 cm with D400 spheroidal cast iron manhole cover
Canaletta in cls 200 x h 220 mm con griglia di copertura in ghisa sferoidale D400
concrete gutter 200 x h 200 mm with spheroidal cast iron cover grid D400

DRENO FILTRANTE A DOPPIA TUBAZIONE con pozzetto ricarica / *filter drain with double pipe with charging well*
SCALA 1:20

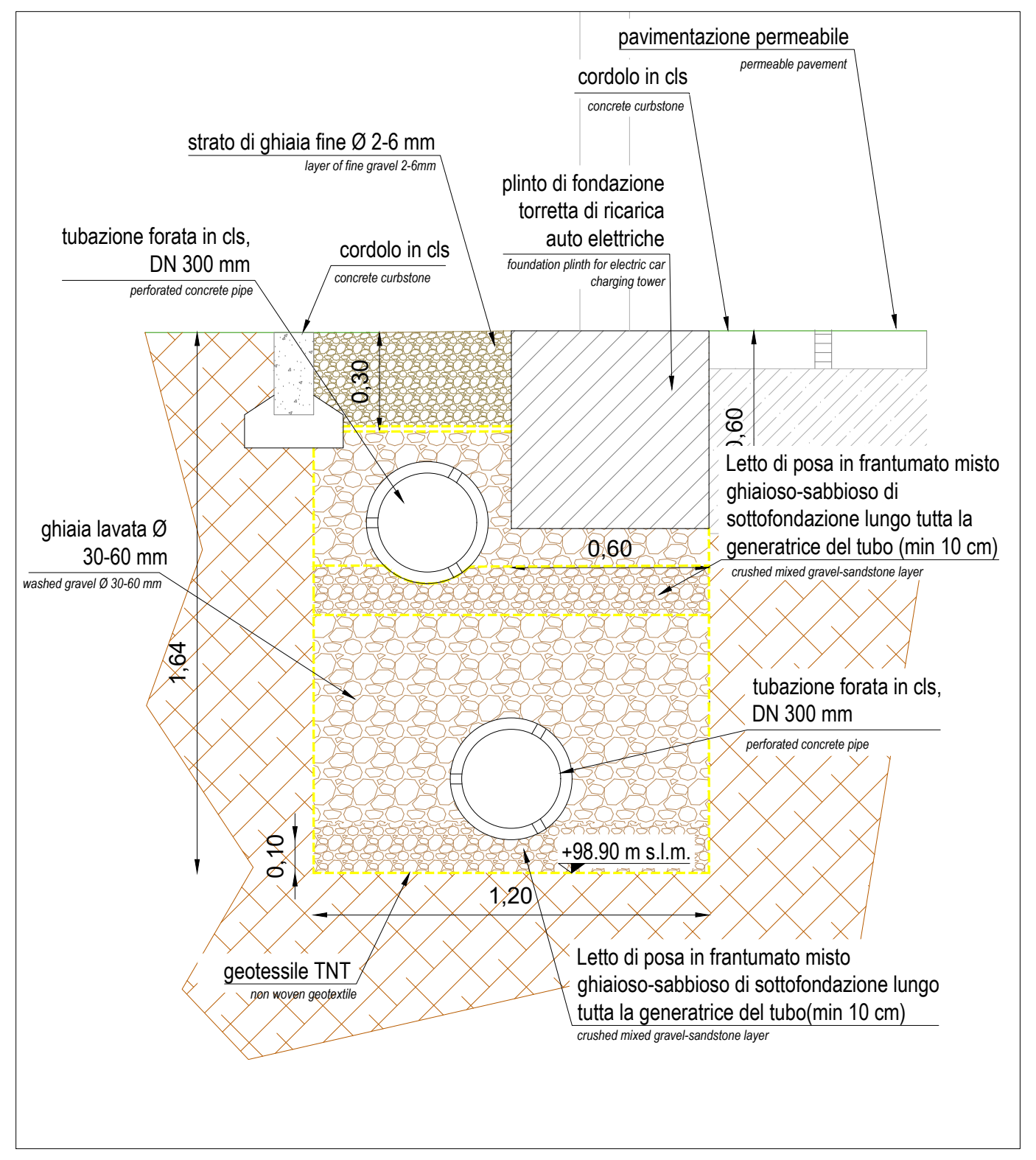
pavimentazione permeabile
permeable pavement
cordolo in cls
concrete curbstone
strato di ghiaia fine Ø 2-6 mm
layer of fine gravel 2-6mm
plinto di fondazione torretta di ricarica auto elettriche
foundation plinth for electric car charging tower
tubazione forata in cls, DN 300 mm
perforated concrete pipe
cordolo in cls
concrete curbstone
0,30
1,60
Letto di posa in frantumato misto ghiaioso-sabbioso di sottofondazione lungo tutta la generatrice del tubo (min 10 cm)
crushed mixed gravel-sand base layer
0,60
ghiaia lavata Ø 30-60 mm
washed gravel Ø 30-60 mm
1,64
tubazione forata in cls, DN 300 mm
perforated concrete pipe
+98.90 m s.l.m.
0,10
1,20
geotessile TNT
non woven geotextile
Letto di posa in frantumato misto ghiaioso-sabbioso di sottofondazione lungo tutta la generatrice del tubo(min 10 cm)
crushed mixed gravel-sand base layer

COMUNE di NOVIGLIO

Piazza Roma, 1 - 20082 Noviglio (MI)

COMMITTENTE

NOVIGLIO DATACENTERS MXP I S.R.L.

via Broletto, 35 - 20121 MILANO

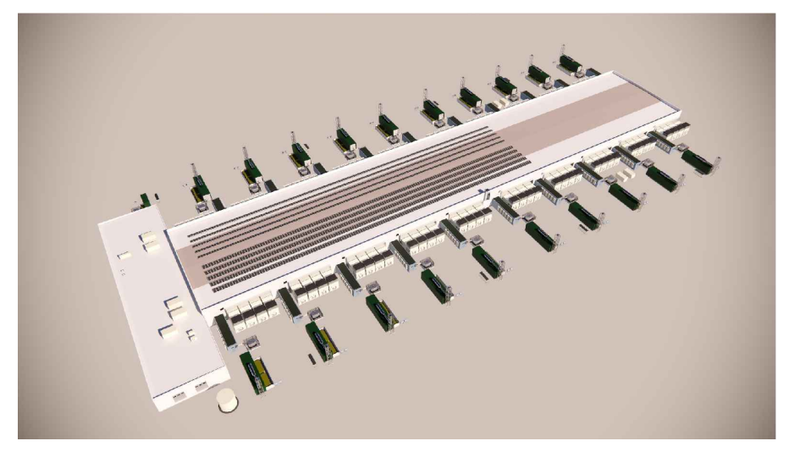

PROGETTO ARCHITETTONICO
STARCHING
Ripa di Porta Ticinese 75 - 20143 MILANO
tel 0287283000 fax 0287283067 e-mail mailbox@starching.it
Via Cristoforo Colombo 456 - 00145 ROMA
tel 0657287146 fax 0657138081 e-mail
mailbox.roma@starching.it

GEOLOGO
SoilData Studio Associato
via Mario Greppi, 34/A - 23899 Robbiate (LC)
tel 0399280280 fax 0399289091 e-mail soildata@soildata.it

CONSULENTE ACUSTICO
TECNICAMBIENTE
Via Vincenzo Russo 9 - 20127 MILANO
tel/fax 0228040510 e-mail info@tecnicambiente.it

PROGETTO IMPIANTI
ARIATTA INGEGNERIA DEI SISTEMI SPA
Via Elba, 12 - 20144 MILANO
tel 024990271 fax 024692845 e-mail ariatta@ariatta.it

CONSULENTE OPERE ESTERNE
Ingegneri Consulenti
Via Frua 22 - 20146 MILANO
tel 0248518862 e-mail info@ingegnericonsulenti.com

PROGETTO STRUTTURALE
Redesco Structural Engineering
Via Vincenzo Gioberti, 5 - 20123 MILANO
tel 024699020 fax 02436478 e-mail redesco@redesco.it

CONSULENTE PAESAGGIO
P'NV
Via Vincenzo Vela, 1 - 20133 MILANO
tel 0283548848 e-mail info@parcnouveau.com

PROGETTAZIONE ANTINCENDIO
AFC Srl
Via Leon Battista Alberti, 6 - 20149 MILANO
tel/fax +39 0245479688 e-mail info@afcsrl.it

Oggetto: Istanza per il rilascio del Provvedimento Autorizzatorio Unico Regionale ai sensi dell'artt. 23 e 27 – bis del d.lgs. 152/2006 e degli artt. 4 e 5 della l.r. 2 febbraio 2010, n. 5.

COMUNE DI NOVIGLIO Frazione Santa Corinna
(in conformità al Piano Attuativo adottato con delibera del 14/12/2021)

Categoria	Emissione DATA	Vers.	Dis.	VERSIONE
INVARIANZA IDRAULICA - PARTICOLARI COSTRUTTIVI (HYDRAULIC INVARIANCE - CONSTRUCTION DETAILS)	27/09/2024	00	MRGN	EMISSIONE

Elaborato n° CU122-VIA
SCALA INDICATA
Nome file CU122-VIA-Inv_Hydr_Part
Codice commessa P10424
Controllato MNCR
Approvato ALCL

Disegno di proprieta' dello Studio Starching S.r.l. - Tutti i diritti riservati a norma di legge.